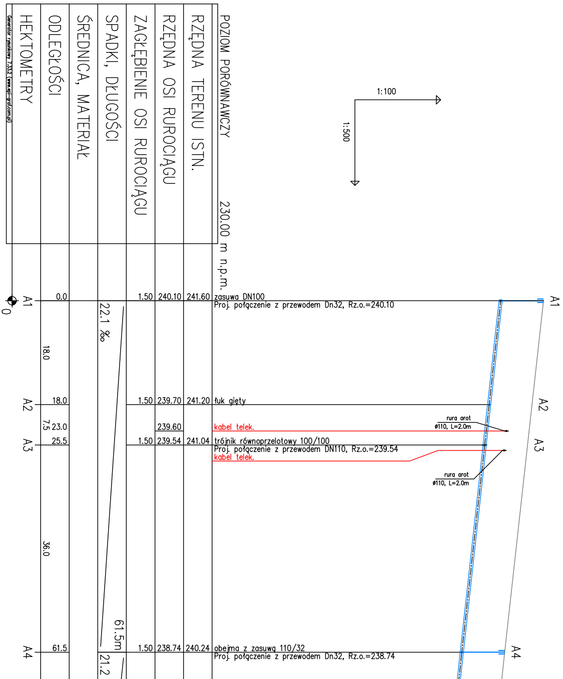
POZIOM PORÓWNAWCZY
230.00 m n.p.m.
RZĘDNA TERENU ISTN.
RZĘDNA OSI RUROCIĄGU
ZAGŁĘBIENIE OSI RUROCIĄGU
SPADKI, DŁUGOŚCI
ŚREDNICA, MATERIAŁ
ODLEGŁOŚCI
HEKTOMETRY
Generator rysunkowy 7.33.2 (www.epi-graf.com.pl)
1:100
1:500
0
A1
0.0
1.50
240.10
241.60
zasuwa DN100
Proj. połączenie z przewodem Dn32, Rz.o.=240.10
22.1 ‰
18.0
A2
18.0
1.50
239.70
241.20
łuk gięty
7.5
23.0
239.60
kabel telek.
rura arot
ø110, L=2.0m
A3
25.5
1.50
239.54
241.04
trójnik równoprzelotowy 100/100
Proj. połączenie z przewodem DN110, Rz.o.=239.54
kabel telek.
rura arot
ø110, L=2.0m
36.0
61.5m
A4
61.5
1.50
238.74
240.24
obejma z zasuwą 110/32
Proj. połączenie z przewodem Dn32, Rz.o.=238.74
21.2
A1
A2
A3
A4

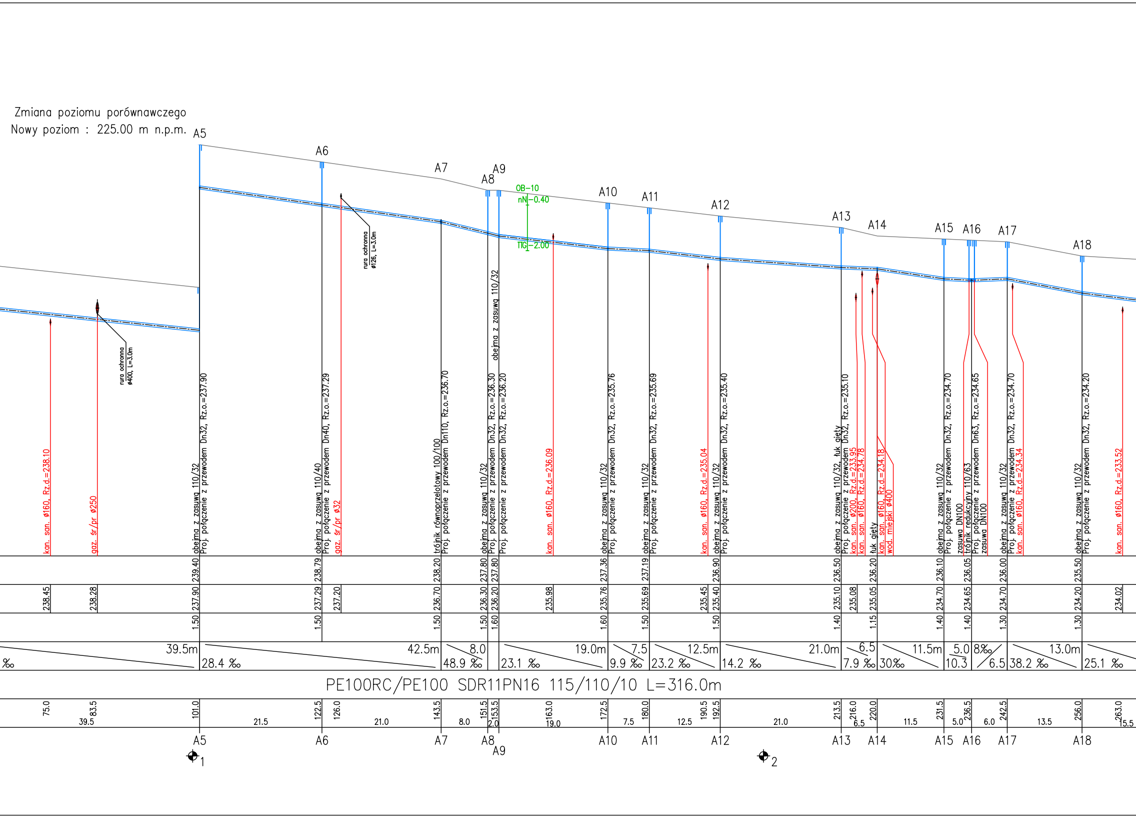
Zmiana poziomu porównawczego
Nowy poziom : 225.00 m n.p.m.
A5
A6
A7
A8
A9
A10
A11
A12
A13
A14
A15
A16
A17
A18
OB-10
nN -0.40
TG -2.00
rura ochronna ø400, L=3.0m
rura ochronna ø126, L=3.0m
kan. san. ø160, Rz.d.=238.10
gaz. śr/pr ø250
obejma z zasuwą 110/32
Proj. połączenie z przewodem Dn32, Rz.o.=237.90
obejma z zasuwą 110/40
Proj. połączenie z przewodem Dn40, Rz.o.=237.29
gaz. śr/pr ø32
trójnik równoprzelotowy 100/100
Proj. połączenie z przewodem Dn110, Rz.o.=236.70
obejma z zasuwą 110/32
Proj. połączenie z przewodem Dn32, Rz.o.=236.30
obejma z zasuwą 110/32
Proj. połączenie z przewodem Dn32, Rz.o.=236.20
kan. san. ø160, Rz.d.=236.09
obejma z zasuwą 110/32
Proj. połączenie z przewodem Dn32, Rz.o.=235.76
obejma z zasuwą 110/32
Proj. połączenie z przewodem Dn32, Rz.o.=235.69
kan. san. ø160, Rz.d.=235.04
obejma z zasuwą 110/32
Proj. połączenie z przewodem Dn32, Rz.o.=235.40
obejma z zasuwą 110/32, łuk gięty
Proj. połączenie z przewodem Dn32, Rz.o.=235.10
kan. san. ø200, Rz.d.=233.95
kan. san. ø160, Rz.d.=234.78
łuk gięty
kan. san. ø160, Rz.d.=234.18
wod. miejski ø400
obejma z zasuwą 110/32
Proj. połączenie z przewodem Dn32, Rz.o.=234.70
zasuwa DN100
trójnik redukcyjny 110/63
Proj. połączenie z przewodem Dn63, Rz.o.=234.65
zasuwa DN100
obejma z zasuwą 110/32
Proj. połączenie z przewodem Dn32, Rz.o.=234.70
kan. san. ø160, Rz.d.=234.34
obejma z zasuwą 110/32
Proj. połączenie z przewodem Dn32, Rz.o.=234.20
kan. san. ø160, Rz.d.=233.52
239.40
238.79
238.20
237.80
237.80
237.36
237.19
236.90
236.50
236.20
236.10
236.05
236.00
235.50
238.45
238.28
237.90
237.29
237.20
236.70
236.30
236.20
235.98
235.76
235.69
235.45
235.40
235.10
235.08
235.05
234.70
234.65
234.70
234.20
234.02
1.50
1.50
1.50
1.50
1.60
1.60
1.50
1.50
1.40
1.15
1.40
1.40
1.30
1.30
‰
39.5m
28.4 ‰
42.5m
48.9 ‰
8.0
23.1 ‰
19.0m
9.9 ‰
7.5
23.2 ‰
12.5m
14.2 ‰
21.0m
7.9 ‰
6.5
30‰
11.5m
10.3
5.0
8‰
6.5
38.2 ‰
13.0m
25.1 ‰
PE100RC/PE100 SDR11PN16 115/110/10 L=316.0m
75.0
83.5
39.5
101.0
21.5
122.5
126.0
21.0
143.5
8.0
151.5
153.5
2.0
163.0
19.0
172.5
7.5
180.0
12.5
190.5
192.5
21.0
213.5
216.0
6.5
220.0
11.5
231.5
5.0
236.5
6.0
242.5
13.5
256.0
263.0
15.5
1
2

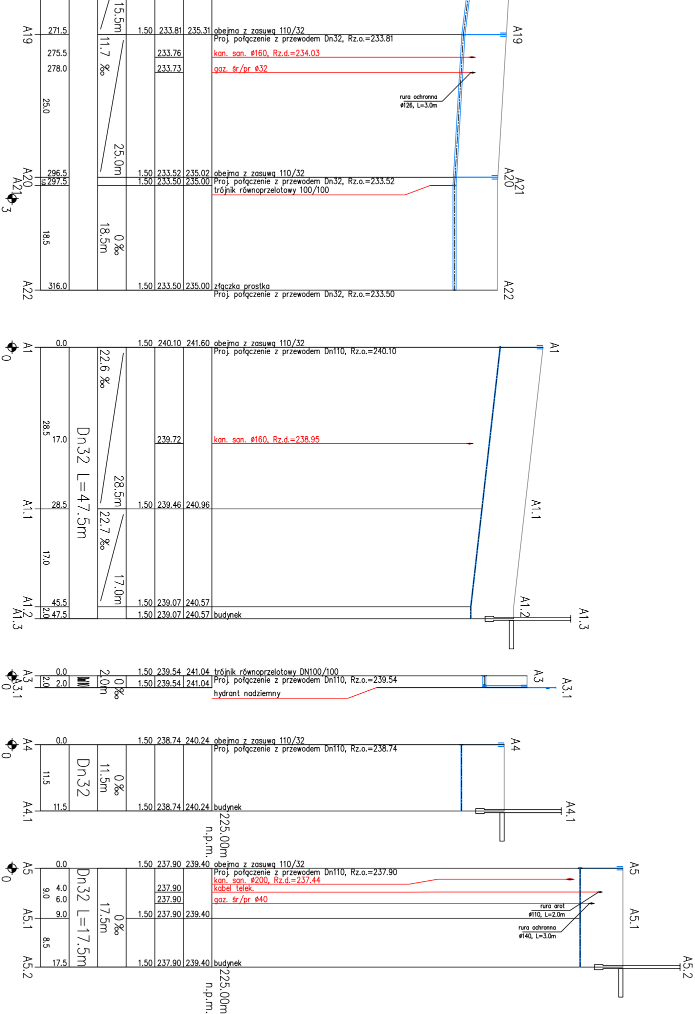
15.5m
A19
271.5
1.50 233.81 235.31
obejma z zasuwą 110/32
Proj. połączenie z przewodem Dn32, Rz.o.=233.81
11.7 ‰
275.5
233.76
kan. san. ø160, Rz.d.=234.03
278.0
233.73
gaz. śr/pr ø32
rura ochronna
ø126, L=3.0m
25.0
25.0m
A20
296.5
1.50 233.52 235.02
obejma z zasuwą 110/32
A21
1.0
297.5
1.50 233.50 235.00
Proj. połączenie z przewodem Dn32, Rz.o.=233.52
trójnik równoprzelotowy 100/100
3
18.5
0 ‰
18.5m
A22
316.0
1.50 233.50 235.00
złączka prostka
Proj. połączenie z przewodem Dn32, Rz.o.=233.50
A1
0
0.0
1.50 240.10 241.60
obejma z zasuwą 110/32
Proj. połączenie z przewodem Dn110, Rz.o.=240.10
22.6 ‰
28.5
17.0
239.72
kan. san. ø160, Rz.d.=238.95
Dn32 L=47.5m
28.5m
A1.1
28.5
1.50 239.46 240.96
22.7 ‰
17.0
17.0m
A1.2
45.5
1.50 239.07 240.57
A1.3
2.0
47.5
1.50 239.07 240.57
budynek
A3
0
0.0
1.50 239.54 241.04
trójnik równoprzelotowy DN100/100
A3.1
2.0
2.0
Dn110
2.0m
0 ‰
1.50 239.54 241.04
Proj. połączenie z przewodem Dn110, Rz.o.=239.54
hydrant nadziemny
A4
0
0.0
1.50 238.74 240.24
obejma z zasuwą 110/32
Proj. połączenie z przewodem Dn110, Rz.o.=238.74
11.5
Dn32
11.5m
0 ‰
A4.1
11.5
1.50 238.74 240.24
budynek
225.00m
n.p.m.
A5
0
0.0
1.50 237.90 239.40
obejma z zasuwą 110/32
Proj. połączenie z przewodem Dn110, Rz.o.=237.90
kan. san. ø200, Rz.d.=237.44
9.0
4.0
237.90
kabel telek.
6.0
237.90
gaz. śr/pr ø40
Dn32 L=17.5m
17.5m
0 ‰
rura arot
ø110, L=2.0m
A5.1
9.0
1.50 237.90 239.40
rura ochronna
ø140, L=3.0m
8.5
A5.2
17.5
1.50 237.90 239.40
budynek
225.00m
n.p.m.

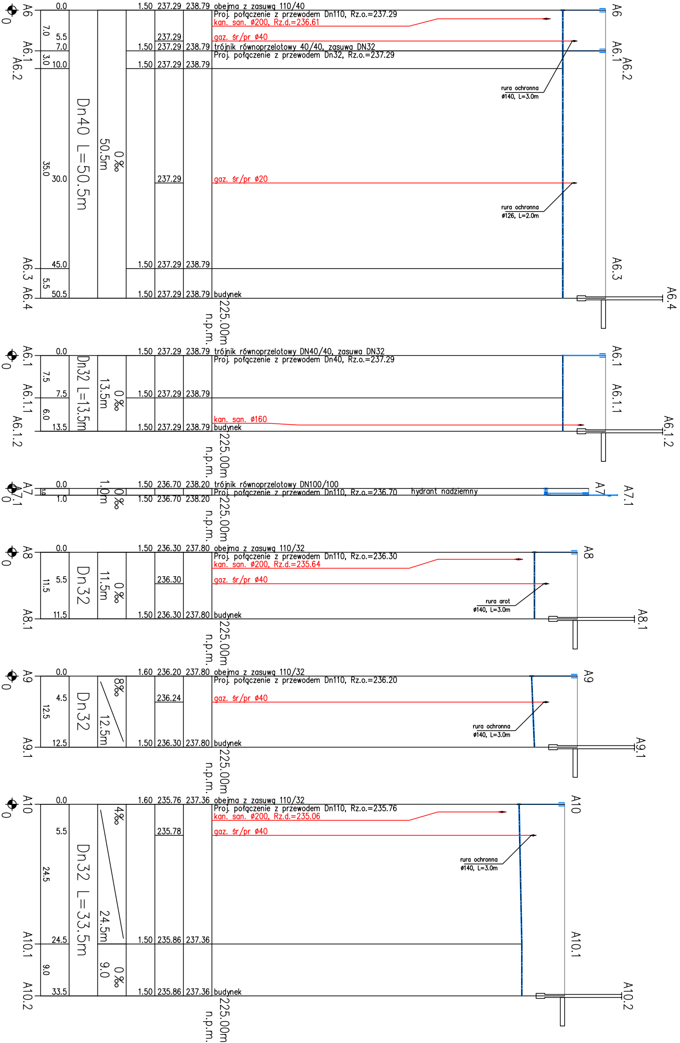
A6
0
0.0
1.50 237.29 238.79 obejma z zasuwą 110/40
Proj. połączenie z przewodem Dn110, Rz.o.=237.29
kan. san. ø200, Rz.d.=236.61
7.0
5.5
237.29
gaz. śr/pr ø40
A6.1
7.0
1.50 237.29 238.79 trójnik równoprzelotowy 40/40, zasuwa DN32
Proj. połączenie z przewodem Dn32, Rz.o.=237.29
A6.2
3.0
10.0
1.50 237.29 238.79
rura ochronna
ø140, L=3.0m
Dn40 L=50.5m
50.5m
0‰
35.0
30.0
237.29
gaz. śr/pr ø20
rura ochronna
ø126, L=2.0m
A6.3
45.0
1.50 237.29 238.79
5.5
A6.4
50.5
1.50 237.29 238.79 budynek
225.00m
n.p.m.
A6.1
0
0.0
1.50 237.29 238.79 trójnik równoprzelotowy DN40/40, zasuwa DN32
Proj. połączenie z przewodem Dn40, Rz.o.=237.29
7.5
Dn32 L=13.5m
13.5m
0‰
A6.1.1
7.5
1.50 237.29 238.79
6.0
kan. san. ø160
A6.1.2
13.5
1.50 237.29 238.79 budynek
225.00m
n.p.m.
A7
A7.1
0
0.0
1.0
1.0m
0‰
1.50 236.70 238.20 trójnik równoprzelotowy DN100/100
Proj. połączenie z przewodem Dn110, Rz.o.=236.70
hydrant nadziemny
1.0
1.50 236.70 238.20
225.00m
n.p.m.
A8
0
0.0
1.50 236.30 237.80 obejma z zasuwą 110/32
Proj. połączenie z przewodem Dn110, Rz.o.=236.30
kan. san. ø200, Rz.d.=235.64
5.5
11.5
236.30
gaz. śr/pr ø40
Dn32
11.5m
0‰
rura arot
ø140, L=3.0m
A8.1
11.5
1.50 236.30 237.80 budynek
225.00m
n.p.m.
A9
0
0.0
1.60 236.20 237.80 obejma z zasuwą 110/32
Proj. połączenie z przewodem Dn110, Rz.o.=236.20
8‰
4.5
236.24
gaz. śr/pr ø40
12.5
Dn32
12.5m
rura ochronna
ø140, L=3.0m
A9.1
12.5
1.50 236.30 237.80 budynek
225.00m
n.p.m.
A10
0
0.0
1.60 235.76 237.36 obejma z zasuwą 110/32
Proj. połączenie z przewodem Dn110, Rz.o.=235.76
kan. san. ø200, Rz.d.=235.06
4‰
5.5
235.78
gaz. śr/pr ø40
rura ochronna
ø140, L=3.0m
24.5
Dn32 L=33.5m
24.5m
A10.1
24.5
1.50 235.86 237.36
9.0
9.0
0‰
A10.2
33.5
1.50 235.86 237.36 budynek
225.00m
n.p.m.

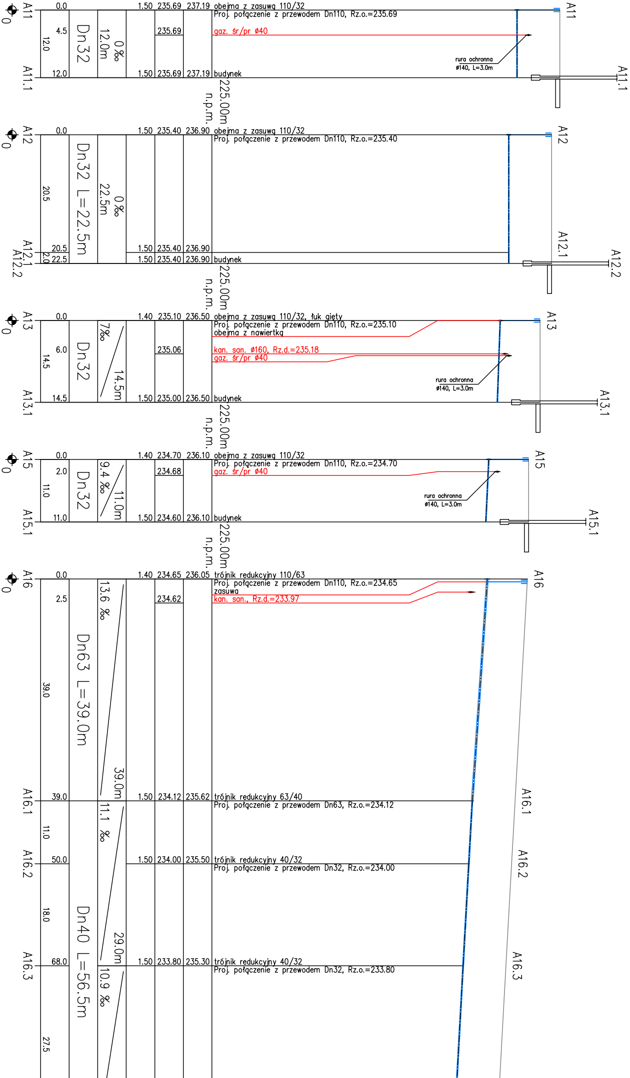
A11
0.0
1.50 235.69 237.19 obejma z zasuwą 110/32
Proj. połączenie z przewodem Dn110, Rz.o.=235.69
4.5
235.69
gaz. śr/pr ø40
12.0
Dn32
12.0m
0 ‰
rura ochronna
ø140, L=3.0m
A11.1
12.0
1.50 235.69 237.19 budynek
225.00m
n.p.m.
A12
0.0
1.50 235.40 236.90 obejma z zasuwą 110/32
Proj. połączenie z przewodem Dn110, Rz.o.=235.40
20.5
Dn32 L=22.5m
22.5m
0 ‰
A12.1
A12.2
20.5
2.0
22.5
1.50 235.40 236.90
1.50 235.40 236.90 budynek
225.00m
n.p.m.
A13
0.0
1.40 235.10 236.50 obejma z zasuwą 110/32, łuk gięty
Proj. połączenie z przewodem Dn110, Rz.o.=235.10
obejma z nawiertką
6.0
235.06
kan. san. ø160, Rz.d.=235.18
gaz. śr/pr ø40
14.5
Dn32
7‰
14.5m
rura ochronna
ø140, L=3.0m
A13.1
14.5
1.50 235.00 236.50 budynek
225.00m
n.p.m.
A15
0.0
1.40 234.70 236.10 obejma z zasuwą 110/32
Proj. połączenie z przewodem Dn110, Rz.o.=234.70
2.0
234.68
gaz. śr/pr ø40
11.0
Dn32
9.4 ‰
11.0m
rura ochronna
ø140, L=3.0m
A15.1
11.0
1.50 234.60 236.10 budynek
225.00m
n.p.m.
A16
0.0
1.40 234.65 236.05 trójnik redukcyjny 110/63
Proj. połączenie z przewodem Dn110, Rz.o.=234.65
zasuwa
2.5
234.62
kan. san., Rz.d.=233.97
39.0
Dn63 L=39.0m
13.6 ‰
39.0m
A16.1
39.0
1.50 234.12 235.62 trójnik redukcyjny 63/40
Proj. połączenie z przewodem Dn63, Rz.o.=234.12
11.0
11.1 ‰
A16.2
50.0
1.50 234.00 235.50 trójnik redukcyjny 40/32
Proj. połączenie z przewodem Dn32, Rz.o.=234.00
18.0
Dn40 L=56.5m
29.0m
A16.3
68.0
1.50 233.80 235.30 trójnik redukcyjny 40/32
Proj. połączenie z przewodem Dn32, Rz.o.=233.80
10.9 ‰
27.5

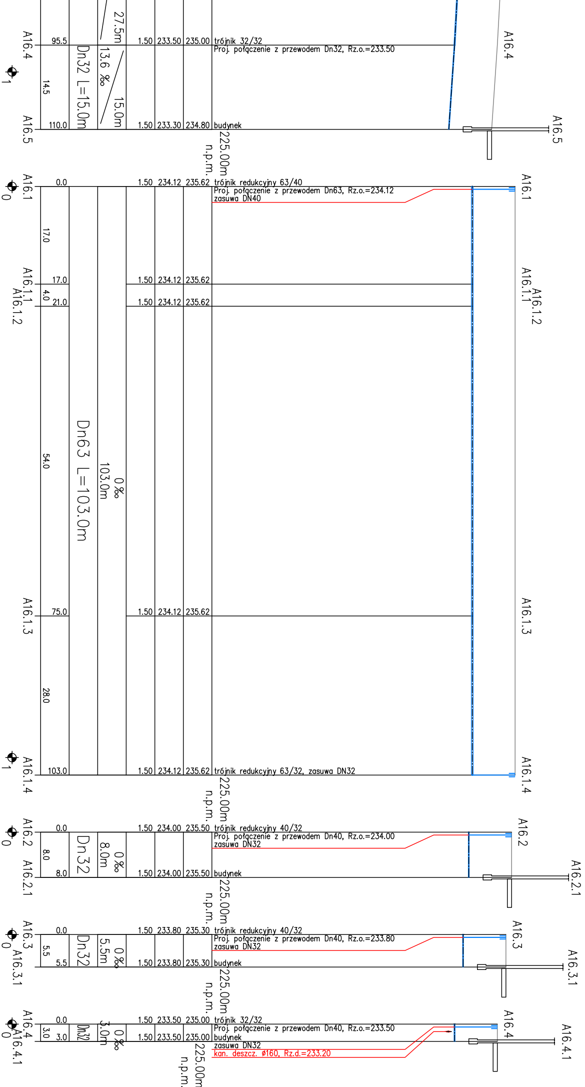
A16.4
95.5
27.5m
1.50 233.50 235.00 trójnik 32/32
Proj. połączenie z przewodem Dn32, Rz.o.=233.50
14.5
Dn32 L=15.0m
13.6 ‰
15.0m
A16.5
110.0
1.50 233.30 234.80 budynek
225.00m n.p.m.
A16.1
0.0
1.50 234.12 235.62 trójnik redukcyjny 63/40
Proj. połączenie z przewodem Dn63, Rz.o.=234.12
zasuwa DN40
17.0
A16.1.1
17.0
1.50 234.12 235.62
A16.1.2
4.0
21.0
1.50 234.12 235.62
54.0
Dn63 L=103.0m
103.0m
0 ‰
A16.1.3
75.0
1.50 234.12 235.62
28.0
A16.1.4
103.0
1.50 234.12 235.62 trójnik redukcyjny 63/32, zasuwa DN32
225.00m n.p.m.
A16.2
0.0
1.50 234.00 235.50 trójnik redukcyjny 40/32
Proj. połączenie z przewodem Dn40, Rz.o.=234.00
zasuwa DN32
8.0
Dn32
8.0m
0 ‰
A16.2.1
8.0
1.50 234.00 235.50 budynek
225.00m n.p.m.
A16.3
0.0
1.50 233.80 235.30 trójnik redukcyjny 40/32
Proj. połączenie z przewodem Dn40, Rz.o.=233.80
zasuwa DN32
5.5
Dn32
5.5m
0 ‰
A16.3.1
5.5
1.50 233.80 235.30 budynek
225.00m n.p.m.
A16.4
0.0
1.50 233.50 235.00 trójnik 32/32
Proj. połączenie z przewodem Dn40, Rz.o.=233.50
3.0
Dn32
3.0m
0 ‰
A16.4.1
3.0
1.50 233.50 235.00 budynek
zasuwa DN32
kan. deszcz. ø160, Rz.d.=233.20
225.00m n.p.m.
0
1

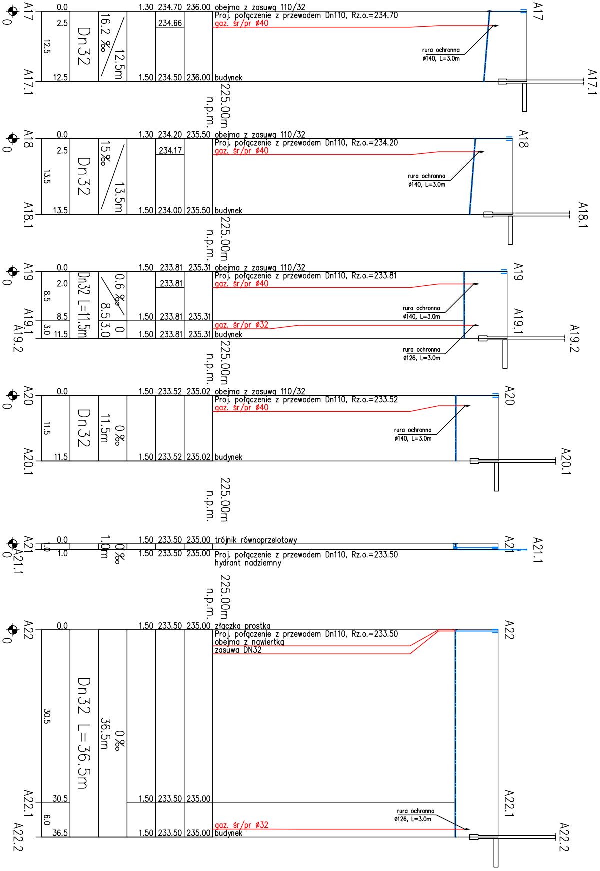
A17
0.0
1.30 234.70 236.00 obejma z zasuwą 110/32
2.5
234.66
Proj. połączenie z przewodem Dn110, Rz.o.=234.70
gaz. śr/pr ø40
12.5
Dn32
16.2 ‰
12.5m
rura ochronna
ø140, L=3.0m
A17.1
12.5
1.50 234.50 236.00 budynek
225.00m
n.p.m.
A18
0.0
1.30 234.20 235.50 obejma z zasuwą 110/32
2.5
234.17
Proj. połączenie z przewodem Dn110, Rz.o.=234.20
gaz. śr/pr ø40
13.5
Dn32
15‰
13.5m
rura ochronna
ø140, L=3.0m
A18.1
13.5
1.50 234.00 235.50 budynek
225.00m
n.p.m.
A19
0.0
1.50 233.81 235.31 obejma z zasuwą 110/32
2.0
233.81
Proj. połączenie z przewodem Dn110, Rz.o.=233.81
gaz. śr/pr ø40
8.5
Dn32 L=11.5m
0.6 ‰
8.5
rura ochronna
ø140, L=3.0m
A19.1
8.5
1.50 233.81 235.31
0
3.0
gaz. śr/pr ø32
A19.2
3.0
11.5
1.50 233.81 235.31 budynek
rura ochronna
ø126, L=3.0m
225.00m
n.p.m.
A20
0.0
1.50 233.52 235.02 obejma z zasuwą 110/32
Proj. połączenie z przewodem Dn110, Rz.o.=233.52
gaz. śr/pr ø40
11.5
Dn32
0 ‰
11.5m
rura ochronna
ø140, L=3.0m
A20.1
11.5
1.50 233.52 235.02 budynek
225.00m
n.p.m.
A21
0.0
1.50 233.50 235.00 trójnik równoprzelotowy
1.0
1.0m
0 ‰
A21.1
1.0
1.50 233.50 235.00
Proj. połączenie z przewodem Dn110, Rz.o.=233.50
hydrant nadziemny
225.00m
n.p.m.
A22
0.0
1.50 233.50 235.00 złączka prostka
Proj. połączenie z przewodem Dn110, Rz.o.=233.50
obejma z nawiertką
zasuwa DN32
30.5
Dn32 L=36.5m
0 ‰
36.5m
A22.1
30.5
1.50 233.50 235.00
rura ochronna
ø126, L=3.0m
6.0
gaz. śr/pr ø32
A22.2
36.5
1.50 233.50 235.00 budynek

Inwestor: Gminny Zakład Wodociągów i Kanalizacji w Zebrzydowicach 43-410 Zebrzydowice, ul. ks. A. Janusza 6	
Projekt: Wymiana sieci wodociągowej przy ul. Chmielnej w Kończycach Małych	
Nazwa rysunku: Profil podłużny	
Opracował: inż. Beata Kulińska	Sprawdził:
Projektował: mgr inż. Arkadiusz Surma uprawnienia budowlane w specj. instal.-inżynieryjnej bez ogranicz. nr AG.II.4/ZO/716/01	mgr inż. Wojciech Brewczyński uprawnienia budowlane w specj. instal.-inżynieryjnej nr 1768/94
Data: 05.2016 | Skala: 1:500/100	Nr.rys. 2 | Branża: Sanitarna
Usługi Projektowe i Realizacja Inwestycji mgr inż. Arkadiusz Surma 44-300 Wodzisław Śl. ul.Przemysława 11B/3	